FADINI
el abre verjas

A·D·S AUTOMATIC DOOR SPECIALIST

Puertas & Portones Automaticos S.A. de C.V.

¡Nuestra pasión es la Solución!....

»OPERADOR HYDRAULICO ABATIBLE DE USO INTENSIVO MOD.MEC 800 Special.

MEC 800 Special

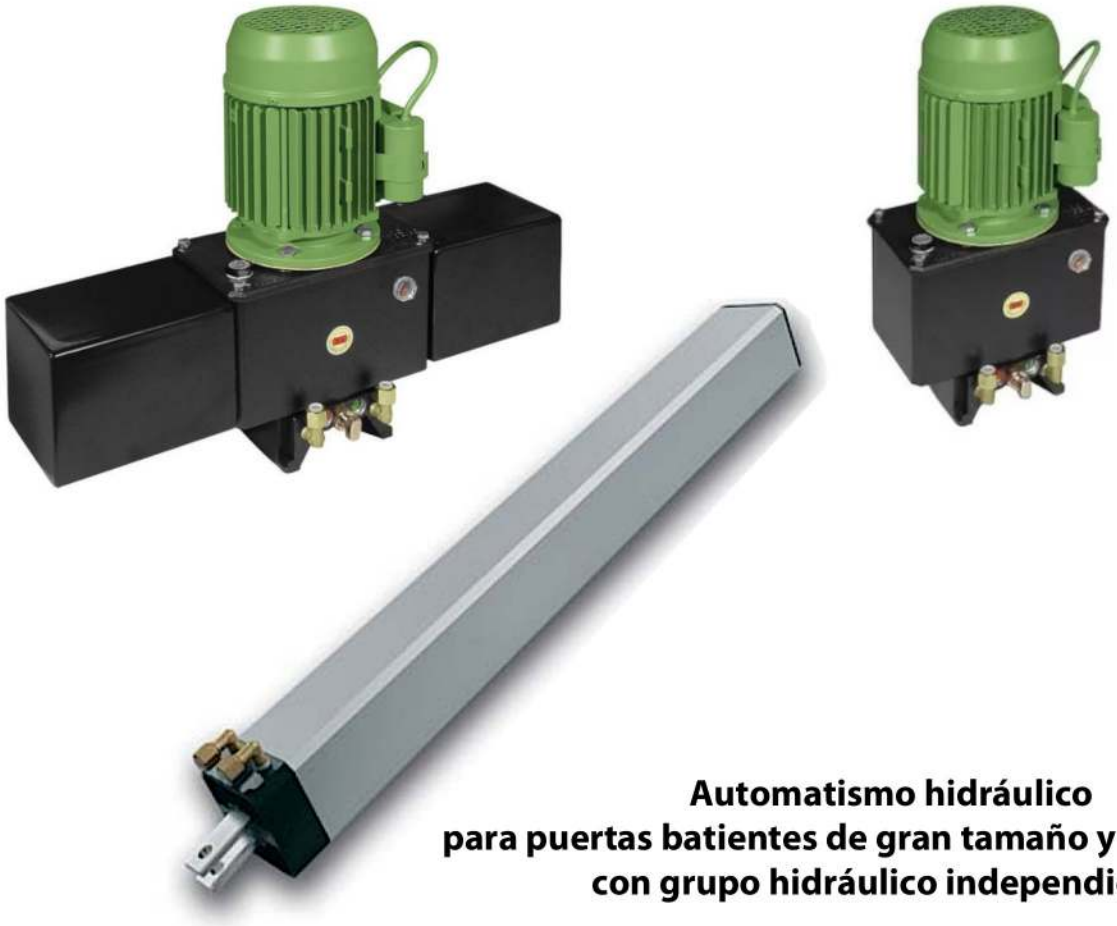

Automatismo hidráulico
para puertas batientes de gran tamaño y fuerte viento
con grupo hidráulico independiente

MANUAL DE INSTALACION

Descargar en PDF
Versión Digital.

(229) 461-7028
portonesautomaticos@adsver.com.mx
portonesautomaticos@prodigy.net.mx

RESIDENCIAL COMERCIAL INDUSTRIAL

MEMBER IDA International Door Association

V06.23

» OPERADOR HYDRAULICO ABATIBLE DE USO INTENSIVO MOD.MEC 800 Special.

INSTRUCCIONES GENERALES PARA LA SEGURIDAD DE LAS PERSONAS

GRACIAS

Gracias por comprar un producto Fadini.
Lea con atención todas las instrucciones antes de utilizar este aparato. Estas instrucciones contienen información importante que le permirá dar un buen uso a suo aparato y garantizar una instalación, uso y mantenimiento de forma segura y adecuada.
Conserve el manual en un lugar de fácil acceso para consultarlo en cualquier momento y garantizar el uso seguro y adecuado del aparato.

INTRODUCCIÓN

Esta automatización se ha diseñado para su uso exclusivo como se especifica en esta instrucción, con accesorios de seguridad y mínimos de información requerida y con dispositivos Fadini. □ Cualquier otro uso no indicado expresamente en este manual podría causar interrupciones o daños a la propiedad y las personas. □ Meccanica Fadini snc no se hace responsable de los daños causados por uso inapropiado y, salvo disposición en este folleto; no se hace responsable por el mal funcionamiento causado por el uso de materiales y/o accesorios no recomendados por la propia empresa. □ El fabricante se reserva el derecho de hacer cambios a sus productos sin previo aviso. □ No se permite cualquier cosa que no se menciona específicamente en este manual de instrucciones.

ANTES DE LA INSTALACIÓN

Antes de cualquier trabajo para evaluar la idoneidad de la entrada a ser automatizado, así como su estado y estructura. □ Asegúrese de que no hay situaciones de impacto, aplastamiento, cizallado, arrastre, corte, enganche y elevación, que pueda afectar a la seguridad de las personas. □ No instale el producto cerca de fuentes de calor y evite el contacto con sustancias inflamables. □ Mantener fuera del alcance de los niños todos los dispositivos (transmisores, lectores de proximidad, interruptores, etc.) capaz de iniciar la automatización. □ El tránsito en el paso debe hacerse sólo con la puerta se detuvo. □ No permita que los niños y/o adultos que se estacionaron cerca de la planta con el movimiento de la automatización. □ A fin de garantizar un nivel adecuado de seguridad del sistema es necesario el uso de fotocélulas, bandas sensibles, bucles magnéticos y sensores de ocupación para asegurar toda la zona afectada para el movimiento de los puerta. □ Use tiras de señales de color amarillo-negro o apropiadas para identificar los puntos peligrosos de la instalación. □ Siempre desconecte el suministro de energía al sistema si está realizando el mantenimiento y/o limpieza. □ Si eliminado, no corte los cables eléctricos, pero sacarlos de la caja de bornes aflojando los tornillos de apriete dentro de la caja de conexiones.

INSTALACIÓN

Toda la instalación debe ser realizada por personal cualificado, de acuerdo con la Directiva 2006/42/CE y, en particular, las normas EN 12445 y EN 12453. □ Comprobar si, antes de la instalación, una línea eléctrica de 230 V - 50 Hz magnetotérmica diferencial de los cuerpos uso de prueba 0,03 A. □ adecuados para la realización de pruebas para la detección de la presencia, en las inmediaciones o interpuestas, a los dispositivos de seguridad tales como fotocélulas, bandas sensibles, etc. □ Realizar un análisis de riesgos cuidado, el uso de herramientas especiales para detectar impacto y aplastamiento del borde de ataque de la apertura y cierre, como se especifica en la norma EN 12445. □ Identificar la mejor solución para eliminar o reducir estos riesgos.□ En el caso en el que la puerta para automatizar estaba equipada con una entrada de peatones, es apropiado para preparar el sistema de tal manera para prohibir el funcionamiento del motor cuando se utiliza la entrada de peatones. □ Proporcionar información sobre la presencia del implante hecho con la aplicación de placas de señalización con marcado CE en la puerta. □ Se requiere que el instalador para informar y educar al usuario final sobre el uso adecuado del sistema; se emite una documentación firmada definido expediente técnico, que incluye: componentes del esquema y del sistema, análisis de riesgos, la verificación de los dispositivos de seguridad, la verificación de las fuerzas de impacto y notificación de los riesgos residuales.

INDICACIONES PARA EL USUARIO FINAL

Se requiere que el usuario final para leer y recibir información sólo sobre el funcionamiento del sistema y se convierte en responsable de la correcta utilización. □ Debe entrar en un contrato de mantenimiento ordinario y extraordinario (de guardia) con el instalador / mantenedor. □ Cualquier reparación debe ser realizada únicamente por personal cualificado. □ Siempre mantenga este manual de instrucciones.

ADVERTENCIAS PARA EL BUEN FUNCIONAMIENTO DEL SISTEMA

Para garantizar un rendimiento óptimo del sistema en el tiempo y de acuerdo con las normas de seguridad, debe realizar un mantenimiento adecuado y un seguimiento adecuado de la instalación completa para la automatización, para el equipo electrónico instalado y también para el cableado realizado. □ Toda la instalación debe ser realizada por personal técnico cualificado, rellenando los datos del registro de documentos y de pruebas y mantenimiento se muestra en las normas de seguridad manual (pedirlas o descargado desde www.fadini.net/supporto/downloads). □ Para la automatización, se recomienda un control de mantenimiento al menos cada 6 meses, mientras que para los equipos electrónicos y sistemas de seguridad de un mantenimiento mensual. □ Meccanica Fadini snc no es responsable por el incumplimiento de las buenas instalaciones técnicas y/o errores de mantenimiento de la planta.

ELIMINACIÓN DE MATERIALES

Los materiales de embalaje como cartón, nylon, poliestireno, etc. podrán ser eliminados al hacer la colección (a instancias de las regulaciones en vigor relativas a la instalación de eliminación de residuos). Artículos eléctricos, electrónicos y baterías pueden contener contaminantes: quitar y confiar a estos componentes a las empresas que se especializan en la recuperación de residuos, tal como se especifica en la Directiva 2012/19/UE. Prohibido arrojar materiales de desecho nocivos para el medio ambiente.

DECLARACION DE CONFORMIDAD CE del fabricante :
Meccanica Fadini snc (Via Mantova, 177/A - 37053 Cerea - VR - Italy) declara bajo su propia responsabilidad que el **MEC 800 Special** es conforme a la directiva maquinas 2006/42/CE, además: ha de ser vendido y instalado como "sistema automatizado", incluyendo los accesorios y componentes según lo recomendado por el fabricante. La automatización, bajo los términos de la ley, es una "máquina" y por lo tanto debe ser aplicado por el instalador todas las normas de seguridad. El instalador está obligado a emitir una Declaración de Conformidad. El empresa constructora no asume responsabilidad por el mal uso del producto. El producto cumple con las siguientes normas especificas: Análisis de riesgo y las acciones para eliminarlos EN 12445 y EN 12453, la Directiva de Baja Tensión 2014/35/UE y la Directiva de Compatibilidad Electromagnética 2014/30/UE. Para certificar el producto el Constructor declara, bajo su exclusiva responsabilidad PRODUCTO cumplimiento NORMAS EN 13241-1.

Meccanica Fadini s.n.c.
Director Responsable

DECLARACION DE CONFORMIDAD CE del fabricante :
Meccanica Fadini snc (Via Mantova, 177/A - 37053 Cerea - VR - Italy) declara bajo su propia responsabilidad que el **MEC 700/80 Ventil** es conforme a la directiva maquinas 2006/42/CE, además: ha de ser vendido y instalado como "sistema automatizado", incluyendo los accesorios y componentes según lo recomendado por el fabricante. La automatización, bajo los términos de la ley, es una "máquina" y por lo tanto debe ser aplicado por el instalador todas las normas de seguridad. El instalador está obligado a emitir una Declaración de Conformidad. El empresa constructora no asume responsabilidad por el mal uso del producto. El producto cumple con las siguientes normas especificas: Análisis de riesgo y las acciones para eliminarlos EN 12445 y EN 12453, la Directiva de Baja Tensión 2014/35/UE y la Directiva de Compatibilidad Electromagnética 2014/30/UE. Para certificar el producto el Constructor declara, bajo su exclusiva responsabilidad PRODUCTO cumplimiento NORMAS EN 13241-1.

Meccanica Fadini s.n.c.
Director Responsable

» OPERADOR HYDRAULICO ABATIBLE DE USO INTENSIVO MOD.MEC 800 Special.

INFORMACIÓN GENERAL DEL PRODUCTO

MEC 800 Special es una automatización hidráulica para uso en exteriores, diseñada para abrir y cerrar portones con puertas batientes especialmente pesadas (incluso hasta 1.200 kg), gracias a la unidad de potencia hidráulica externa con motor eléctrico ventilado de alta potencia.

Es un producto hidráulico, por lo tanto, tiene todas las ventajas de la confiabilidad hidráulica en movimientos lineales y con fuerzas de empuje ajustables con válvulas de presión máxima y mínima, para adaptarse a cualquier tipo de puerta batiente.

MEC 800 Special se combina con la unidad de potencia hidráulica externa MEC 700/80 Ventil; a continuación enumera las características respectivas:

MEC 800 Special:	**MEC 700/80 Ventil:**
- carrera (de serie): 280 y 400 mm - carrera (a petición): 500, 600, 700, 800, 900, 1.000 mm - con frenado en cierre, en apertura/cierre o sin frenado	- con tanque simple o doble (según el número de pistones MEC 800 Special instalados y la carrera utilizada) - con bloque hidráulico bidireccional o reversible (sin bloque hidráulico) - con bomba P6 o rápido con bomba P12

Para el funcionamiento del sistema con MEC 800 Special es necesario conectar un programador de control electrónico de la serie Elpro, que se instala externamente en un lugar protegido y regula todas las posibles funciones de movimiento automático o semiautomático, según los requisitos de uso del cliente.

El abre verja ofrece una serie de accesorios que garantizan la seguridad y la maniobrabilidad requeridas para que esta automatización sea adecuada para su instalación en cualquier lugar público o privado.

ACCESORIOS

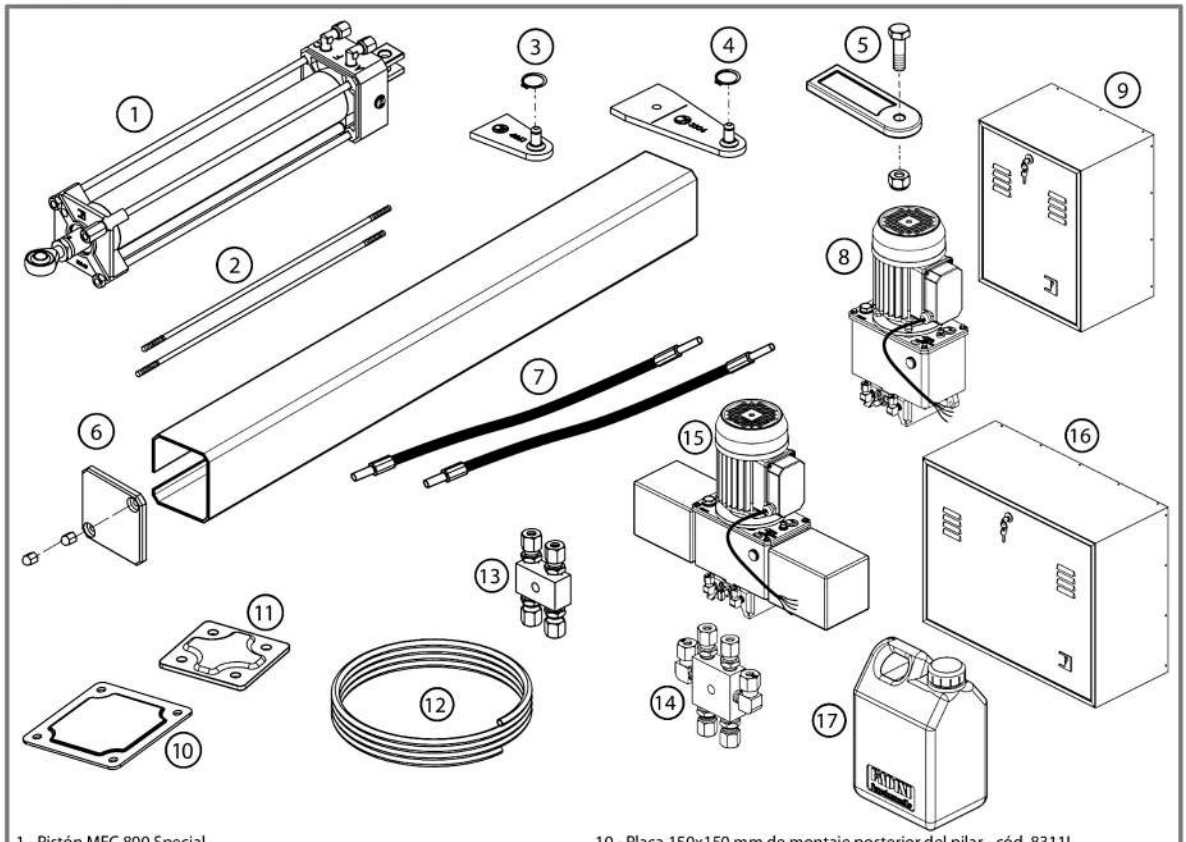

1 - Pistón MEC 800 Special
2 - N° 2 tirantes de fijación del cárter
3 - Ataque a la puerta (con seeger) para carrera 280 mm
4 - Ataque a la puerta (con seeger) para carrera desde 400 hasta 1.000 mm
5 - Placa de conexión de pilar con tornillo M12x40 y tuerca autoblocante M12
6 - Carter de cobertura con tapa de aluminio y tuercas de fijación
7 - Núm. 2 tubos hidráulicos flexibles de 0,6 m - cód. 7018L
8 - Grupo hidráulico MEC 700/80 Ventil (suministrado sin aceite)
9 - Armario de protección centralita con solo tanque - cód. 7016L
10 - Placa 150x150 mm de montaje posterior del pilar - cód. 8311L
11 - Placa 84x84 mm de fijación en la hoja - cód. 8312L
12 - Tubo de cobre Ø 8 mm, 4 m - cód. 707L
13 - Bloque de derivación de 4 vías - cód. 7013L
14 - Bloque de derivación de 6 vías (para 2 pistones)- cód. 7038L
15 - Centralita hidráulica MEC 700/80 Ventil con doble tanque (suministrado sin aceite)
16 - Armario de protección centralita con doble tanque - cód. 7025L
17 - Tanque desde 2 litros de aceite hidráulico - cód. 708L (ref. Fig. 8)

Fig. 1

» OPERADOR HYDRAULICO ABATIBLE DE USO INTENSIVO MOD.MEC 800 Special.

PREPARACIÓN DE SISTEMAS ELÉCTRICOS Y ACCESORIOS

Antes de instalar el pistón MEC 800 Special, se recomienda preparar todos los accesorios de control y seguridad mínimos.

Esquema general indicativo: es responsabilidad del instalador preparar las tuberías para las conexiones de forma adecuada y correcta.

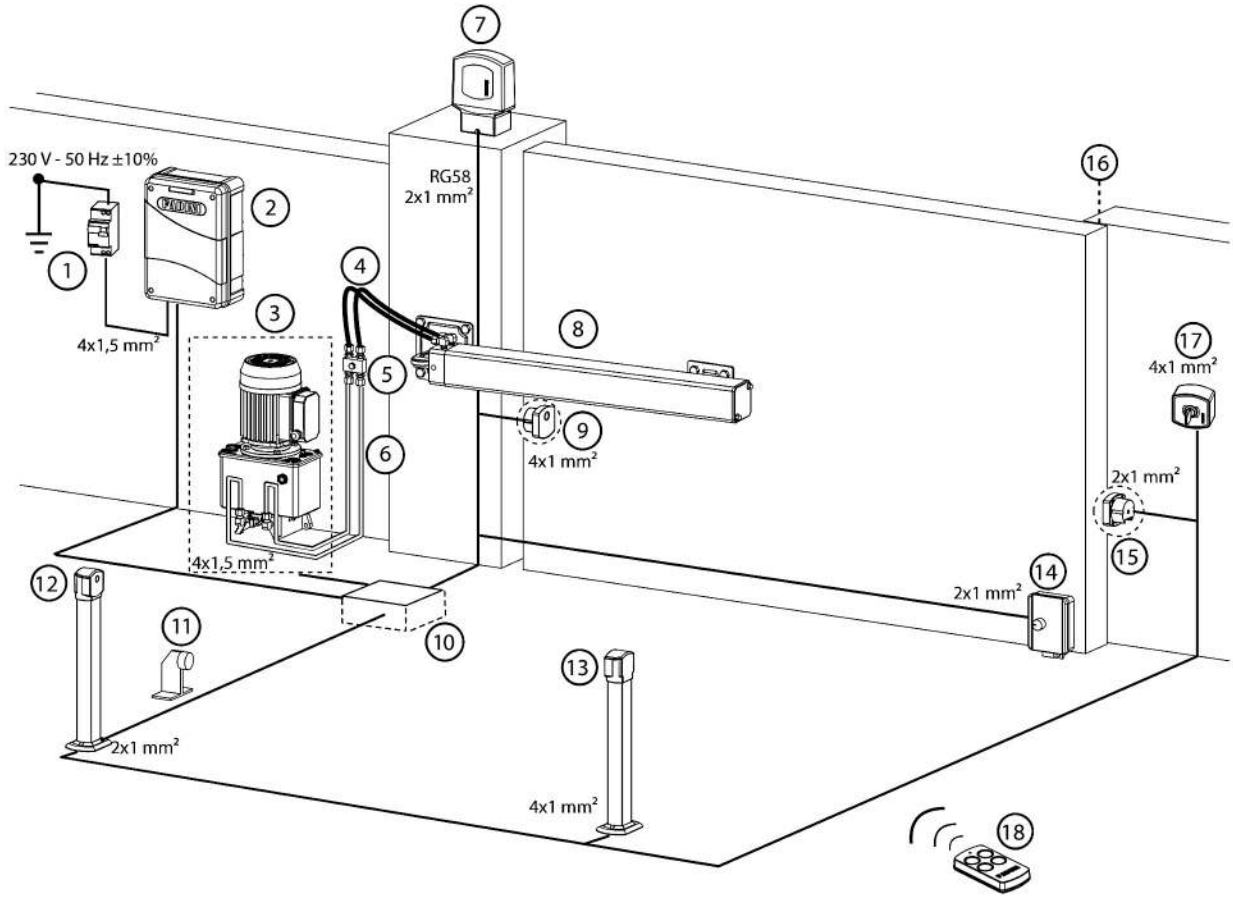

1 - Interruptor de línea 230 V - 50 Hz magneto-térmico diferencial tipo 0,03 A (más de 100 m de cable 2,5 mm²)
2 - Programador electrónico Elpro 27 con radio de empalme VIX 53/2 R
3 - Centralita hidráulica MEC 700/80 Ventil dentro del armario de protección
4 - Tubos hidráulicos flexibles
5 - Bloque de derivación de 4 vías
6 - Tubos de cobre rígido
7 - Destellador ZERO.L
8 - Pistón MEC 800 special
9 - Fotocélula receptor ZERO.PH
10 - Caja de conexiones
11 - Bloque en el suelo en apertura *[A]*
12 - Columna fotocélulas ZERO.PH proyector
13 - Columna fotocélulas ZERO.PH receptor
14 - Cerradura eléctrica
15 - Fotocélula proyector ZERO.PH
16 - Bloque en el suelo en cierre *[A]*
17 - Selector de clave ZERO.K
18 - Trasmisor radio VIX 53

[A]: **IMPORTANTE: los bloques en el suelo en apertura y en cierre son muy importantes para el correcto funcionamiento y la seguridad del sistema con el pistón MEC 800 Special.**

Fig. 2

» OPERADOR HYDRAULICO ABATIBLE DE USO INTENSIVO MOD.MEC 800 Special.

DIMENSIONES DE INSTALACIÓN PARA LA APERTURA A LA INTERNA

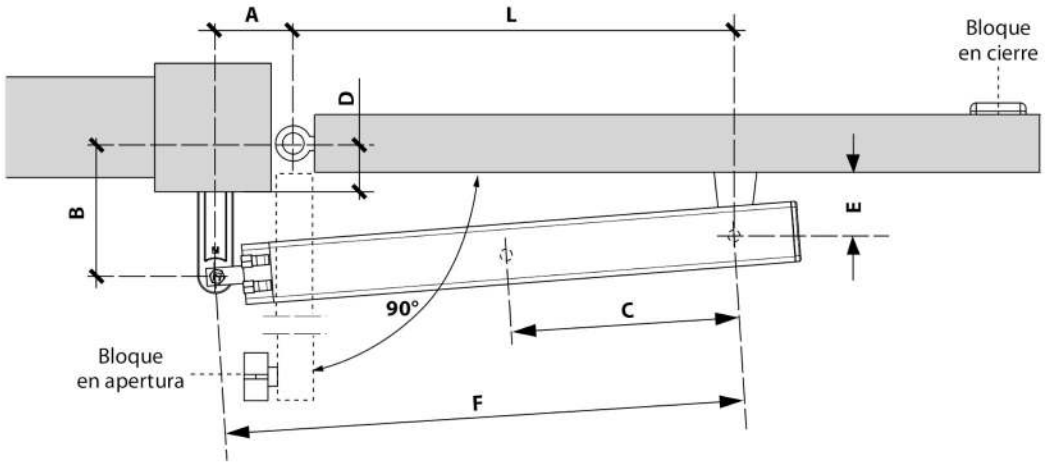

*Dimensiones de instalación en (mm) para apertura de **90°***

carrera C (mm)	A	B	D (max)	E	L	F
280	140	125	70	90	620	761
280 con frenado	110	130	70	80	625	735
400	180	200	130	110	820	1.002
400 con frenado	170	180	120	105	810	981
500	240	240	170	140	955	1.185
500 con frenado [B]	220	220	150	130	940	1.162
600 con frenado [B]	150	380	[B]	140	1.200	1.369
700 con frenado [B]	180	450	[B]	160	1.370	1.573
800 con frenado [B]	200	520	[B]	180	1.540	1.769
900 con frenado [B]	230	580	[B]	200	1.700	1.963
1.000 con frenado [B]	240	670	[B]	220	1.890	2.173

[B]: Se ha considerado que las dimensiones de instalación de las carreras especiales aprovechan al máximo el frenado al abrir y cerrar. Para pistones con carreras especiales (con frenado o sin frenado), contacte a nuestra oficina técnica indicando todas las dimensiones máximas de toda la puerta.

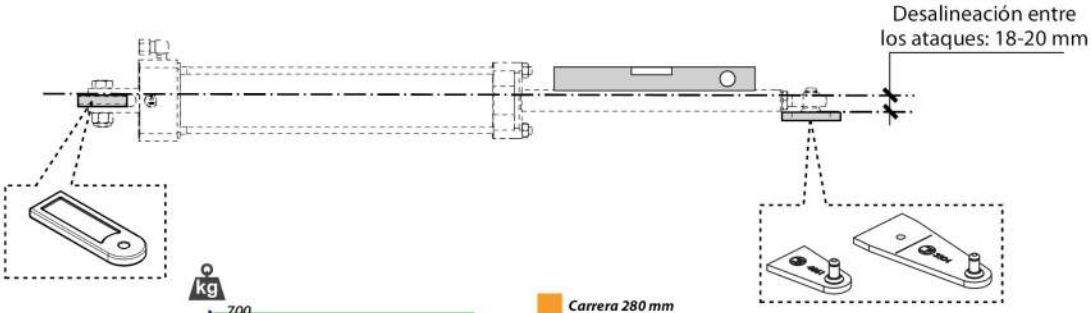

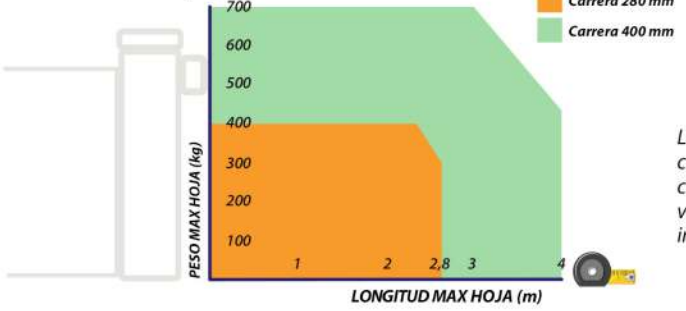

La estructura, la forma (con paneles cerrado), la altura de la puerta y las condiciones climáticas pueden reducir los valores mostrados. Compruebe siempre la integridad de la estructura de la puerta.

Fig. 3

» OPERADOR HYDRAULICO ABATIBLE DE USO INTENSIVO MOD.MEC 800 Special.

PREPARACIÓN DE ATAQUES

Solder antes los ataques delanteros y traseros en las placas (Fig. 4), después de verificar las medidas de instalación como mostrado en la Fig. 3.

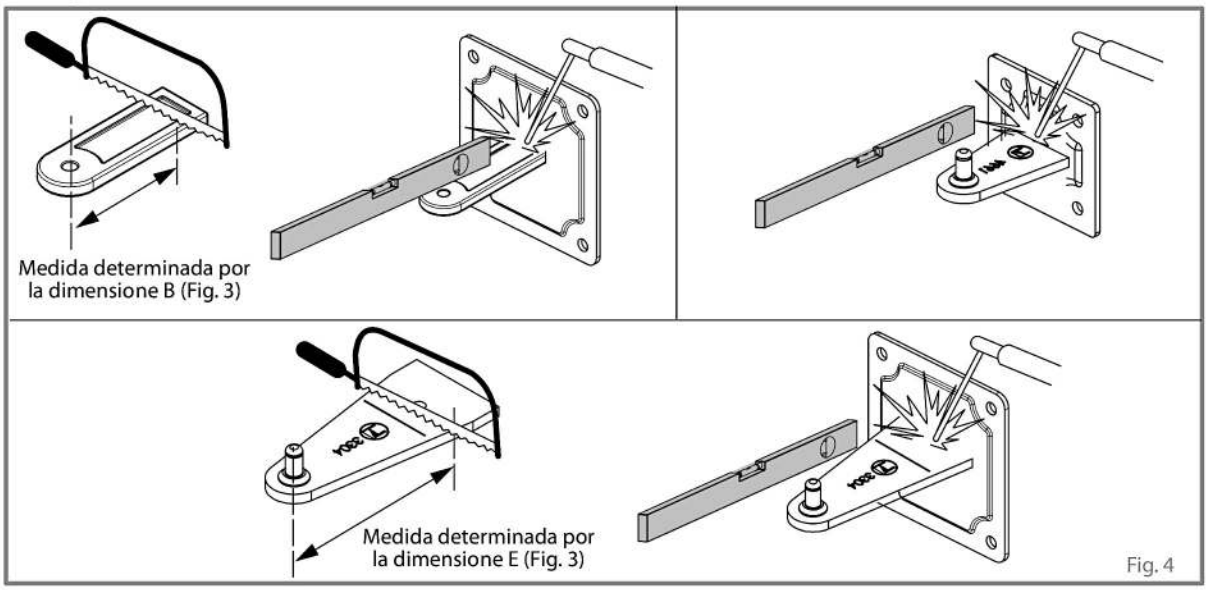

Fig. 4

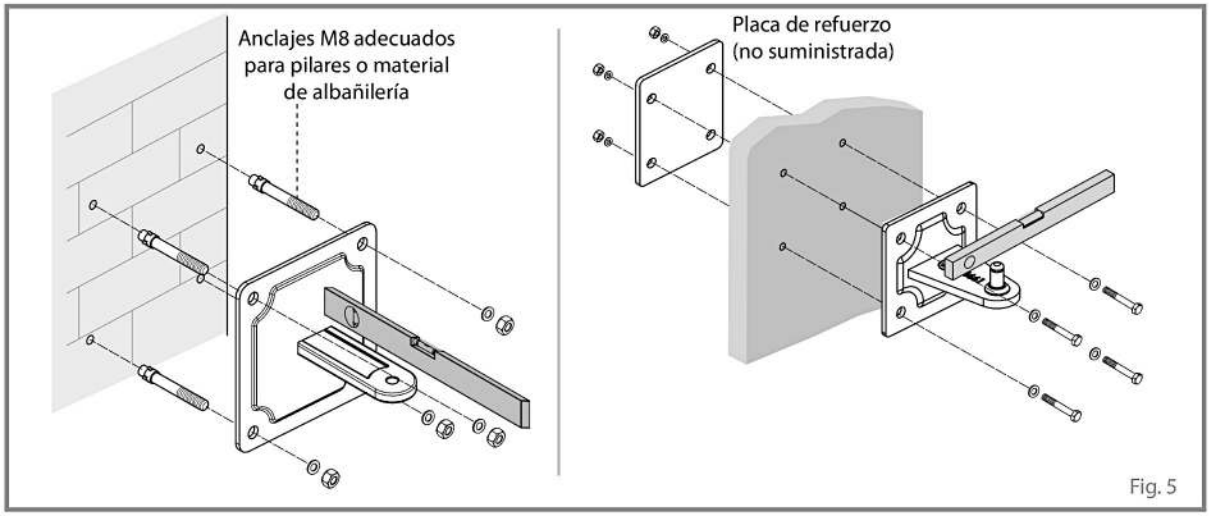

Fig. 5

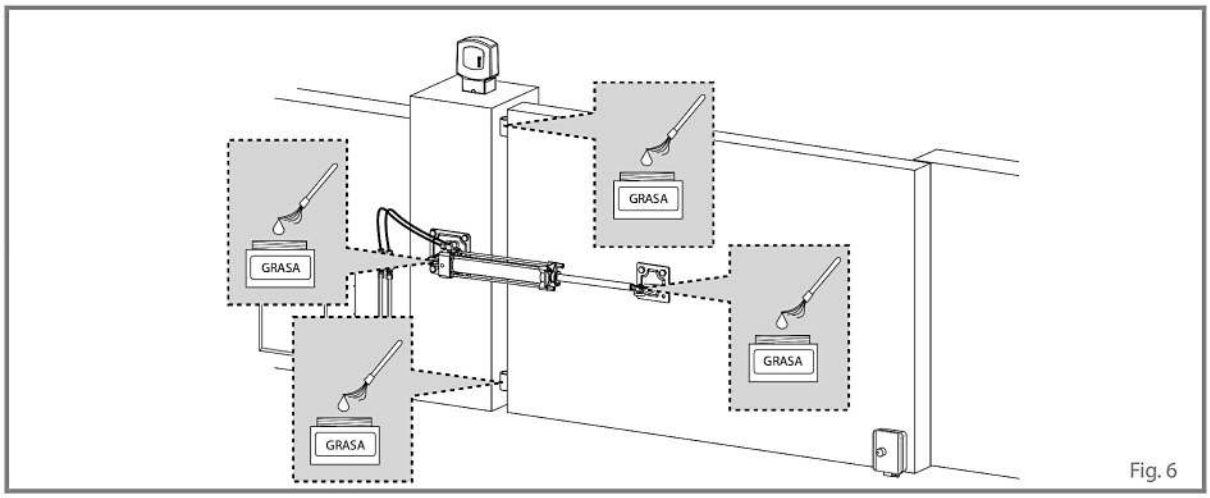

Fig. 6

» OPERADOR HYDRAULICO ABATIBLE DE USO INTENSIVO MOD.MEC 800 Special.

FIJACIÓN DE LA CENTRALITA HIDRÁULICA

Es recomendable preparar, sin fijación, la centralita hidráulica MEC 700/80 Ventil con sus accesorios (tubos de cobre, tubos flexibles, bloques de unión, ...) de la manera más conveniente, sin introducir aceite hidráulico.

Los tubos de cobre se conectan entre la centralita y el bloque de empalme, mientras que los tubos flexibles se conectan entre el bloque de empalme y el pistón, teniendo cuidado de hacer las curvas muy dulces y largas y asegurándose de que cuando se abre la puerta no se ponen rígidos demasiado.

Es recomendable realizar pruebas manuales para abrir y cerrar la compuerta con los tubos flexibles instalados antes de fijar e introducir el aceite hidráulico.

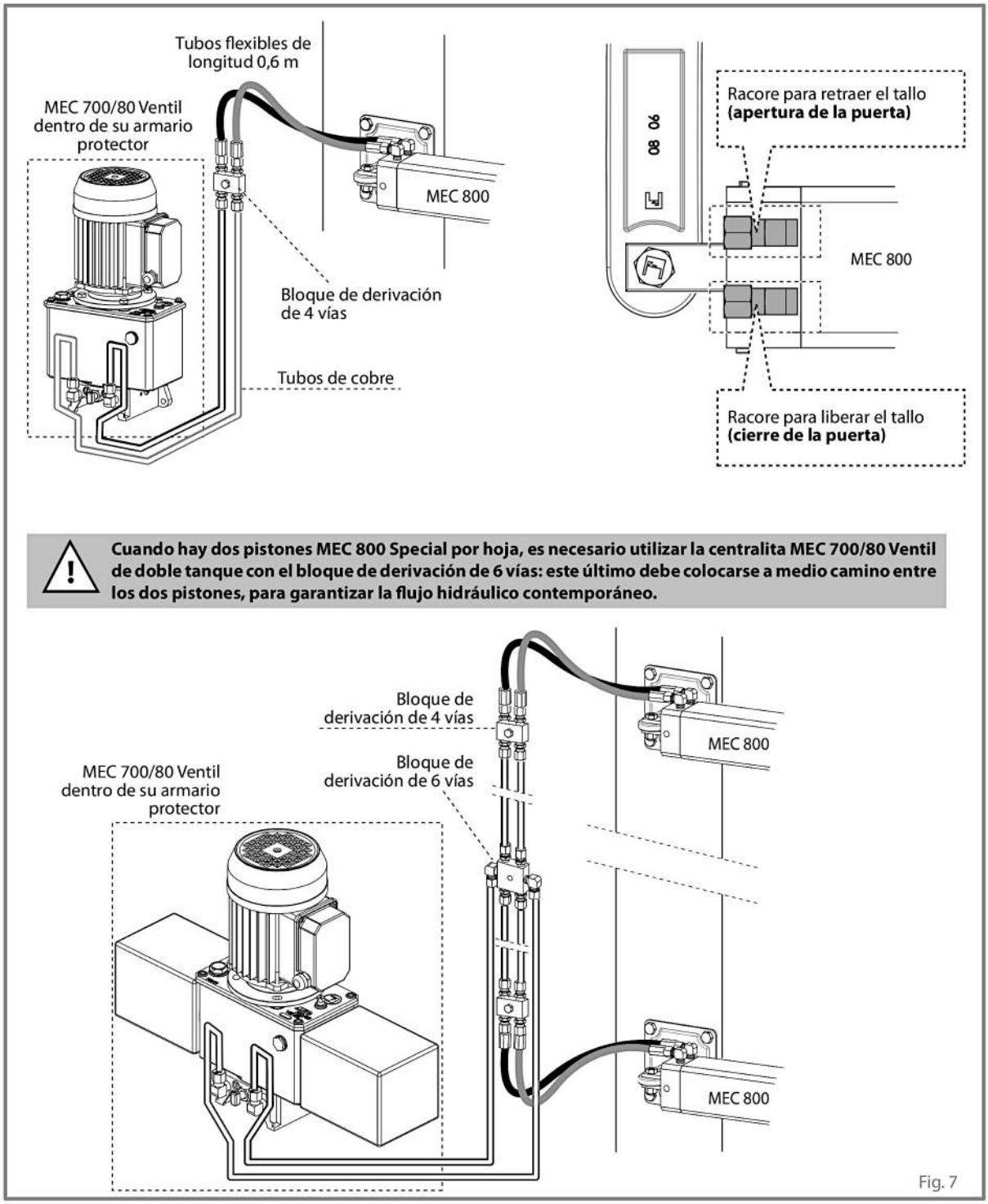

Cuando hay dos pistones MEC 800 Special por hoja, es necesario utilizar la centralita MEC 700/80 Ventil de doble tanque con el bloque de derivación de 6 vías: este último debe colocarse a medio camino entre los dos pistones, para garantizar la flujo hidráulico contemporáneo.

Fig. 7

» OPERADOR HYDRAULICO ABATIBLE DE USO INTENSIVO MOD.MEC 800 Special.

LLENADO DE ACEITE

Una vez que las conexiones entre el pistón y la centralita (con tubos de cobre y tubos flexibles), asegúrese de apretar todas las conexiones hidráulicas en el circuito.

En este punto es posible llenar el tanque de la centralita hidráulica MEC 700/80 Ventil: esta operación debe llevarse a cabo con el vástago del pistón completamente hacia afuera (puerta cerrada).

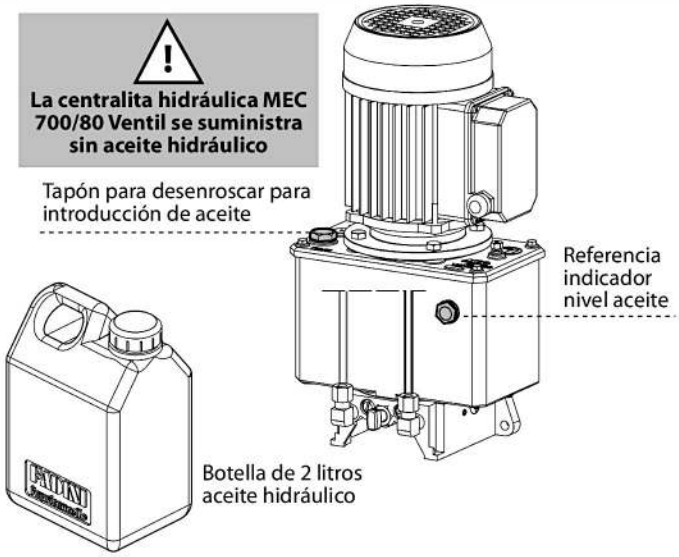

carrera C (mm)	Litros de aceite para pistones
280	0,5
400	0,8
500	1,0
600	1,2
700	1,4
800	1,6
900	1,8
1.000	2,0

Centralita MEC 700/80 Ventil:

solo tanque:	2,0
doble tanque:	4,5

N.B. la cantidad de aceite contenida en las líneas hidráulicas entre la centralita y el pistón no se ha especificado.

Fig. 8

La recarga se completa moviendo eléctricamente el pistón con la centralita (por lo tanto, es necesario hacer las conexiones eléctricas al programador). De esta manera, el aceite se envía para llenar completamente el circuito hidráulico: con cada movimiento del pistón, el aceite bajará de nivel en el indicador; luego tendrá que volver al nivel mediante la recarga.

AJUSTE DE LA FUERZA

Dependiendo del tipo de puerta (peso, longitud, puerta con paneles, ...), las fuerzas de apertura y cierre se pueden ajustar actuando sobre los registros de presión hidráulica máxima y mínima en la centralita MEC 700/80 Ventil.

Es necesario apretar los registros para aumentar la fuerza de empuje.

ADVERTENCIA: es necesario conectar correctamente las tuberías hidráulicas (rígidas y flexibles) entre la centralita y el pistón, como se muestra en la Fig. 7. Dado que cada registro regula la presión de la conexión hidráulica más cercana, es importante verificar que la salida del accesorio *rojo* del registro sea la que permite que la compuerta se cierre, mientras que la salida del accesorio cerca del registro *verde* debe regular el flujo hidráulico en la apertura.

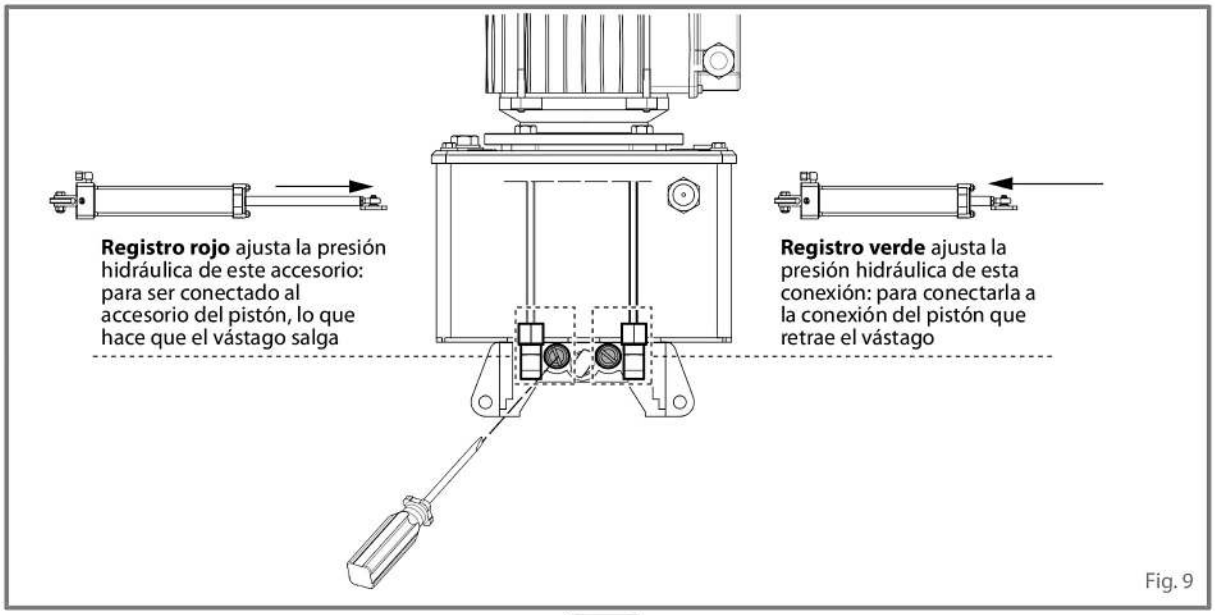

Fig. 9

» OPERADOR HYDRAULICO ABATIBLE DE USO INTENSIVO MOD.MEC 800 Special.

AJUSTE DEL FRENO HIDRÁULICO

Para los pistones MEC 800 Special en la versión con freno hidráulico, es necesario ajustar solo la velocidad de frenado en la fase de cierre (durante los últimos centímetros de su carrera), mientras la abertura está fija en la abertura: ajuste el pasador en la cabeza del pistón con un destornillador plano.

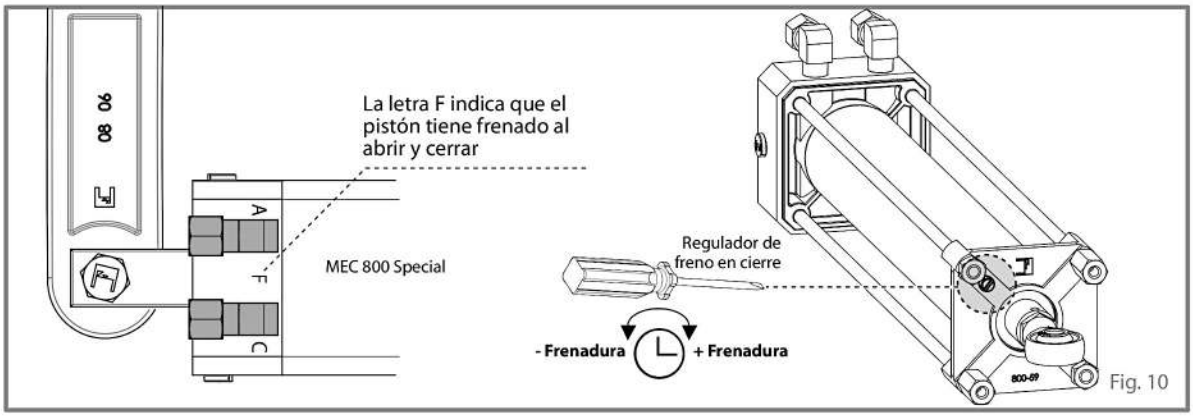

Fig. 10

INSTALACIONES CON REGULADOR DE FLUJO El regulador de flujo es un accesorio opcional que le permite ajustar la velocidad de movimiento a lo largo de la carrera del pistón. Es adecuado para instalaciones pesadas que requieren una velocidad controlada y diferente entre la apertura y el cierre. Es recomendable instalar el regulador de flujo directamente en las conexiones de salida de la unidad de control dentro del armario de protección.

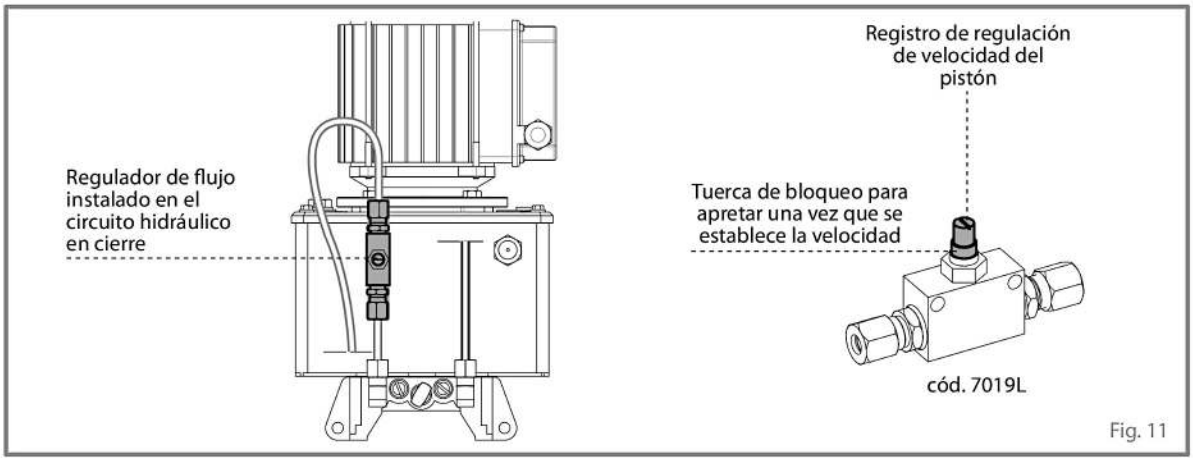

Fig. 11

CIERRE DE EL CARTER DE PROTECCIÓN

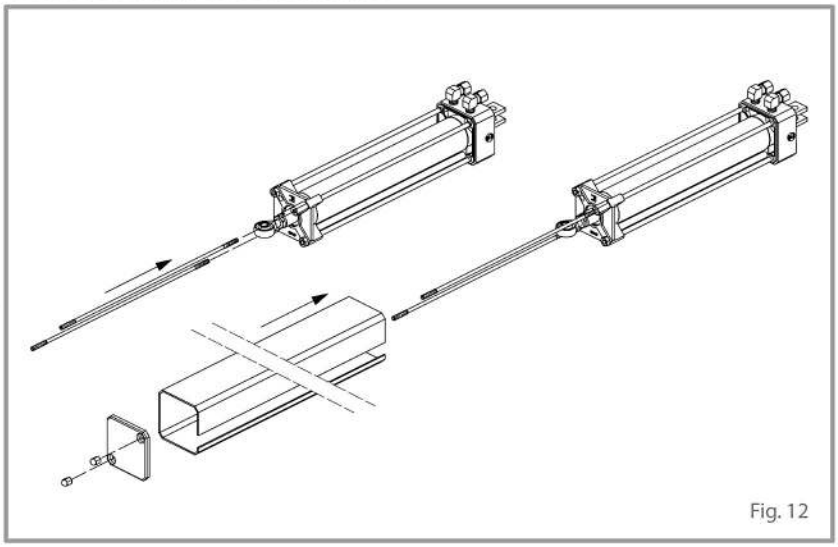
Fig. 12

ALIMENTACIÓN ELÉCTRICA

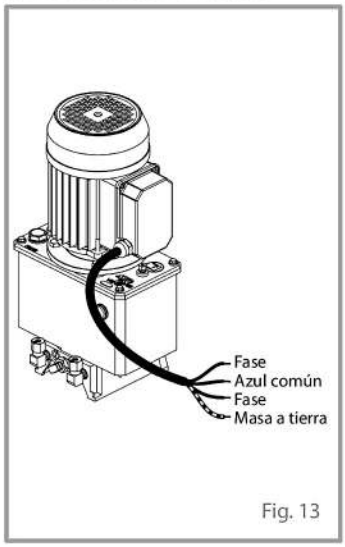

Fig. 13

FADINI®
el abre verjas

A·D·S AUTOMATIC DOOR SPECIALIST

Puertas & Portones Automaticos S.A. de C.V.
¡Nuestra pasión es la Solución!....

» OPERADOR HYDRAULICO ABATIBLE DE USO INTENSIVO MOD.MEC 800 Special.

MOTOR ELÉCTRICO CENTRALITA	
Potencia	0,37 kW (0,5 CV)
Tensión de alimentación	230 Vac
Frecuencia	50 Hz
Potencia absorbida	510 W
Corriente absorbida	2,4 A
Velocidad de rotación motor	1.350 rpm
Condensador	20 µF
Servicio intermitente	S3

CENTRALITA HIDRÁULICA MEC 700/80 VENTIL (solo tanque)	
Capacidad pompa hidráulica - P6	1,6 l/min
Capacidad pompa hidráulica - P12	2,6 l/min
Presión máxima	40 atm
Tipo de aceite	Oil Fadini - cód. 708L
Temperadura de ejercicio	-25 °C +80 °C *[C]*
Contenidor tanque aceite	2 l
Peso estático centralita	10 kg
Grado de protección	IP 65 (en el interior del armario)

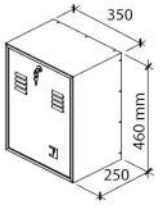

CENTRALITA HIDRÁULICA MEC 700/80 VENTIL (doble tanque)	
Capacidad pompa hidráulica - P6	1,6 l/min
Capacidad pompa hidráulica - P12	2,6 l/min
Presión máxima	40 atm
Tipo de aceite	Oil Fadini - cód. 708L
Temperadura de ejercicio	-25 °C +80 °C *[C]*
Contenidor tanque aceite	4,5 l
Peso estático centralita	16 kg
Grado de protección	IP 65 (en el interior del armario)

[C]: -40 °C con accesorios optional especificos (Ref. Catálogo General).

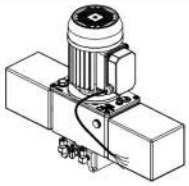

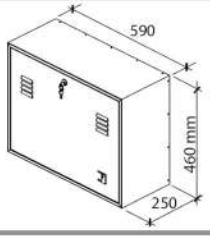

PISTÓN OLEODINÁMICO CARRERA 280 mm	
Recorrido útil del vástago	280 mm
Diámetro del pistón	50 mm
Diámetro del vástago	22 mm
Peso Mec 800 Special	5,5 kg
Medidas (long. x ancho. x alt.)	840x85x110 mm
Peso max hoja	400 kg
Longitud max hoja	2,8 m
Fuerza	0 ÷ 7.000 N

PRESTACIONES	con bomba P6
Frecuencia de uso	muy intensivo
Ciclo de servicio *(para instalaciones con 2 pistónes el tiempo de trabajo se duplica)*	apertura ~ 21s pausa 15s cierre ~ 21s pausa 15s
Duración de un ciclo completo	~ 72s
Ciclos completos apertura-pausa-cierre-pausa	Núm. 50/hora

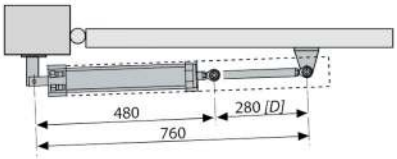

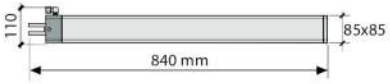

[D]: con frenado, carrera útil vástago 250 mm

PISTÓN OLEODINÁMICO CARRERA 400 mm	
Recorrido útil del vástago	400 mm
Diámetro del pistón	50 mm
Diámetro del vástago	22 mm
Peso Mec 800 Special	7,2 kg
Medidas (long. x ancho. x alt.)	1.070x85x110 mm
Peso max hoja	700 kg
Longitud max hoja	4 m
Fuerza	0 ÷ 7.000 N

PRESTACIONES	con bomba P6	con bomba P12
Frecuencia de uso	muy intensivo	muy intensivo
Ciclo di servicio *(para instalaciones con 2 pistónes el tiempo de trabajo se duplica)*	apertura ~ 30s pausa 20s cierre ~ 30s pausa 20s	apertura ~ 15s pausa 20s cierre ~ 15s pausa 20s
Duración de un ciclo completo	~ 100s	~ 70s
Ciclos completos apertura-pausa-cierre-pausa	Núm. 36/hora	Núm. 50/hora

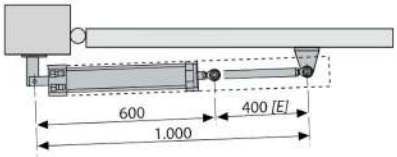

[E]: con frenado, carrera útil vástago 370 mm

PISTÓNES CON CARRERA ESPECIAL			
carrera	**volumen de aceite**	**longitud L0**	**horario di apertura**
500	1,0 litros	1.280 mm	~ 37s +t.f.
600	1,2 litros	1.480 mm	~ 45s +t.f.
700	1,4 litros	1.680 mm	~ 51s +t.f.
800	1,6 litros	1.880 mm	~ 59s +t.f.
900	1,8 litros	2.080 mm	~ 66s +t.f.
1.000	2,0 litros	2.280 mm	~ 73s +t.f.

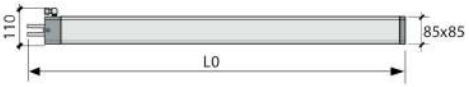

t.f.=tiempo de frenado

» OPERADOR HYDRAULICO ABATIBLE DE USO INTENSIVO MOD.MEC 800 Special.

GUÍA DE USO (para el usuario final)

ADVERTENCIAS

• El tránsito en el pasaje afectado por la puerta debe tener lugar solo con la automatización detenida; colóquese a una distancia de seguridad adecuada durante el movimiento de apertura y / o cierre de la puerta.
• No toque ningún componente del sistema mientras la automatización esté en movimiento.
• No permita que niños y / o personas se paren cerca del sistema con la automatización en movimiento.
• Mantenga a los niños alejados de los dispositivos que puedan iniciar la automatización (transmisores, lectores de proximidad, selectores de teclas, etc.).
• No utilice el automatismo en presencia de anomalías del sistema.
ELIMINACIÓN DE MATERIALES: los materiales de embalaje como cartón, nylon, poliestireno, etc. podrán ser eliminados al hacer la colección (a instancias de las regulaciones en vigor relativas a la instalación de eliminación de residuos). Artículos eléctricos, electrónicos y baterías pueden contener contaminantes: quitar y confiar a estos componentes a las empresas que se especializan en la recuperación de residuos, tal como se especifica en la Directiva 2012/19/UE. Prohibido arrojar materiales de desecho nocivos para el medio ambiente.

MAINTENANCE

Para garantizar un rendimiento óptimo del sistema en el tiempo y de acuerdo con las normas de seguridad, debe realizar un mantenimiento adecuado y un seguimiento adecuado de la instalación completa para la automatización, para el equipo electrónico instalado y también para el cableado realizado. Toda la instalación debe ser realizada por personal técnico cualificado. Para la automatización, se recomienda un control de mantenimiento al menos cada 6 meses, mientras que para los equipos electrónicos y sistemas de seguridad de un mantenimiento mensual. Meccanica Fadini snc no es responsable por el incumplimiento de las buenas instalaciones técnicas y/o errores de mantenimiento de la planta.
Consejos para el usuario final:
• elimine cualquier material que pueda depositarse en el equipo y evite que funcione correctamente (restos de insectos, hojas, piedras pequeñas, etc.); antes de continuar, desconecte la fuente de alimentación del sistema;
• limpie el equipo regularmente usando solo un paño húmedo. No use sustancias inflamables o alcohol, disolventes, benceno: estas sustancias pueden causar explosiones y / o dañar todo el sistema.

DESBLOQUEO DE APERTURA MANUAL

Para instalaciones que tienen la centralita MEC 700/80 Ventil con bloqueo hidráulico bidireccional, es posible desbloquear para abrir la compuerta manualmente simplemente aflojando la perilla de liberación (colocada entre los dos registros de presión máxima y mínima) por **1-2 giros como máximo**. Para las centralite reversibles, esta operación no es necesaria, simplemente desbloquee la cerradura eléctrica con la llave y presione manualmente la puerta.

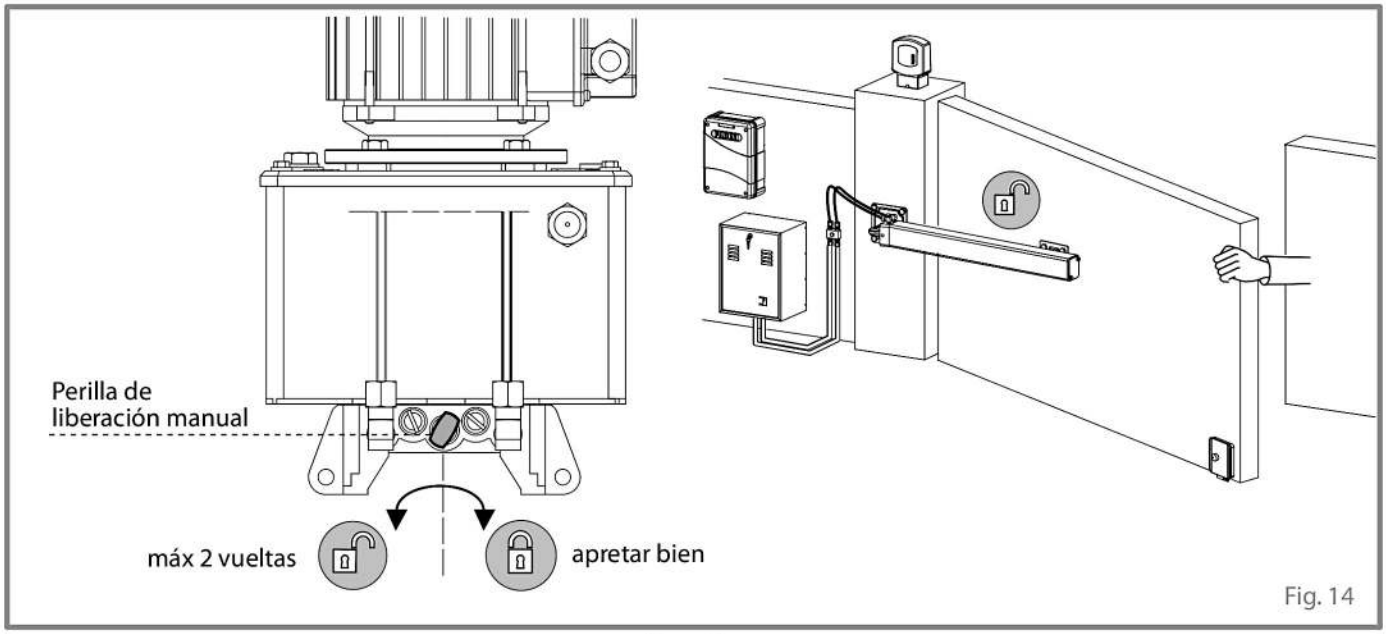

Fig. 14